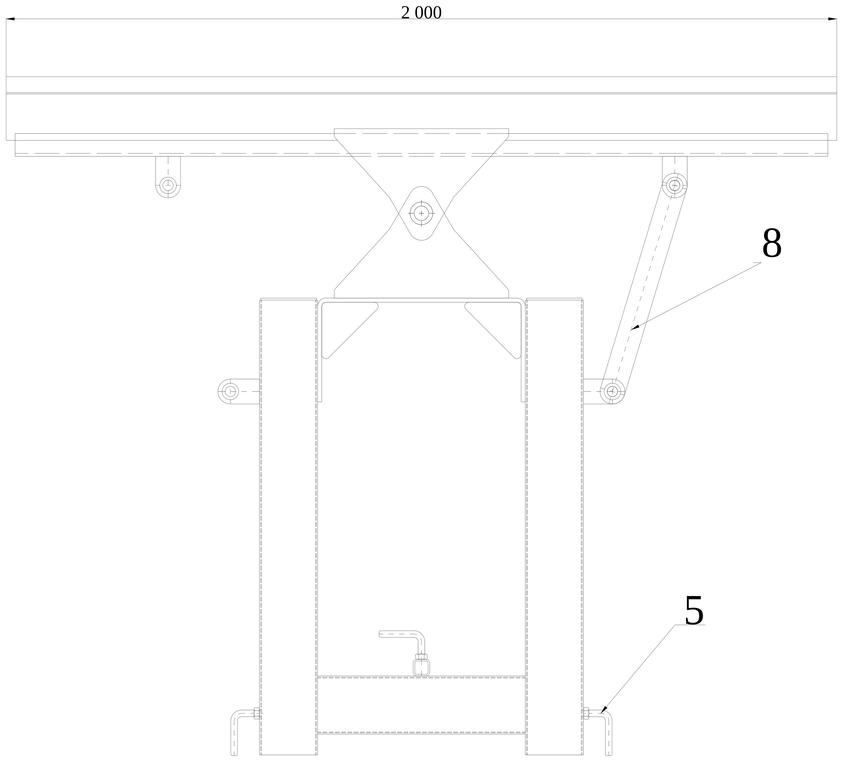

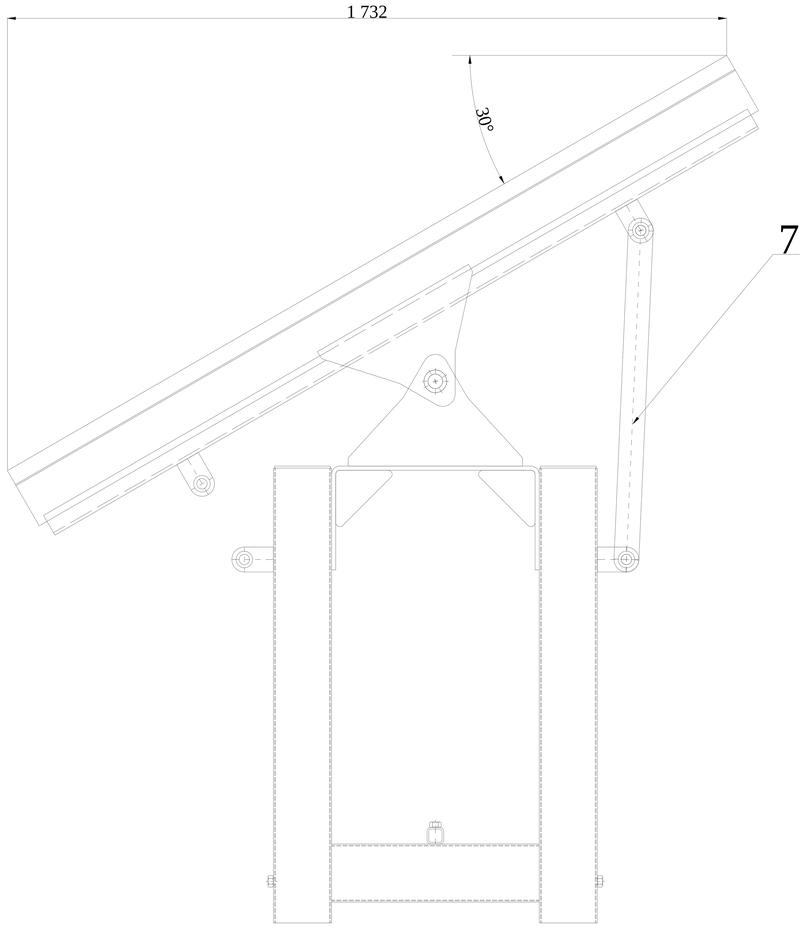

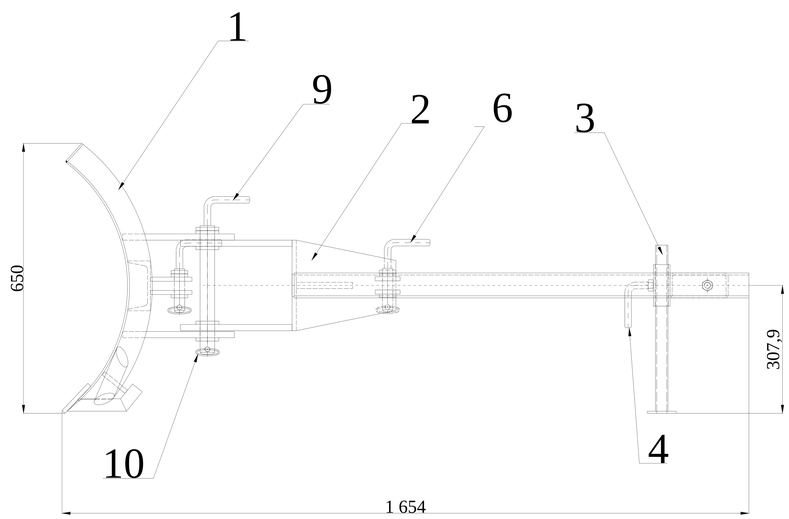

3	ÈAP ZAKLOPKA					XE-9100	10
1	ÈAP HLAVNY					TX-1498	9
1	PRIEÈKA 0°					AX-1170	8
1	PRIEÈKA 30°					AX-1171	7
2	ÈAP					TX-1499	6
2	SKRUTKA SVIER.					AX-1321A	5
1	SKRUTKA SVIER.					AX-1321	4
1	PODPERA					TX-1550	3
1	DRŽIAK RADLICE					TX-1507	2
1	ŠTIT RADLICE					TX-1508	1
Ks.	Názov-rozmer	Polotovar	Mat.kon.	Mat.vých.	Cistá hmotn.	Cislo vyk.	Poz

INDEX	ZMENA	DATUM	PODPIS	STROJLAB s.r.o.
MATER.	PROFIL A ROZMER		ODP.	HMOT. kg / · HMOT.KON. 237 · MIERKA / · TRIED.CIS.
	AKOST	STN		
	MODEL C.	CN.CASTI		
VYPRAC.:		NORM.REF.:		PODSKUPINA · C.KUSOVNIKA
PRESKUSAL:		SCHVALIL:		
TECHNOLOG.PREJ.:		DATUM:		ST.VÝKRES · SKUPINA
NÁZOV: RADLICA VYS.VOZIK 2000				C.VÝKRESU WX-0650